U.S. AIR FORCE
FC-803

AIR COMMANDER™

3219

Estes-Cox Corp.
1295 H Street, PO Box 227
Penrose, CO 81240-0227
Made in Guangdong, China
Hecho en Guangdong, China
Fabriqué à Guangdong, Chine

www.estesrockets.com

MODEL ROCKET INSTRUCTIONS / INSTRUCCIONES PARA EL MODELO DE COHETE / INSTRUCTIONS POUR LES FUSÉES MINIATURES

KEEP FOR FUTURE REFERENCE • GUÁRDALAS PARA FUTURA REFERENCIA • À CONSERVER POUR RÉFÉRENCE ULTÉRIEURE

IMPORTANT: Please record date found on decal and keep for future reference. _____
IMPORTANTE: Favor de escribir la fecha que aparece en la calcomanía y guardarla para futura referencia. _____
IMPORTANT: Prendre note de la date indiquée sur la décalcomanie et conserver pour toute référence ultérieure. _____

Assembly Tip: Read all instructions. Make sure you have all parts and supplies. Test fit all parts before applying glue. Sand as necessary for precision assembly. Product color and shape may vary. / Consejo para el ensamblaje: Leer todas las instrucciones. Asegurarse de tener todas las partes y los materiales. Probar el ajuste de las piezas antes de poner el pagamento. Lijar lo que sea necesario para obtener un ensamblaje preciso. El color y la forma pueden variar. / Conseil d'assemblage: Lire toutes les instructions. S'assurer de posséder toutes les pièces et accessoires. Vérifier si les pièces s'assemblent bien avant de mettre de la colle. Poncer autant que nécessaire pour assurer un assemblage précis. La couleur et la forme du produit peuvent varier.

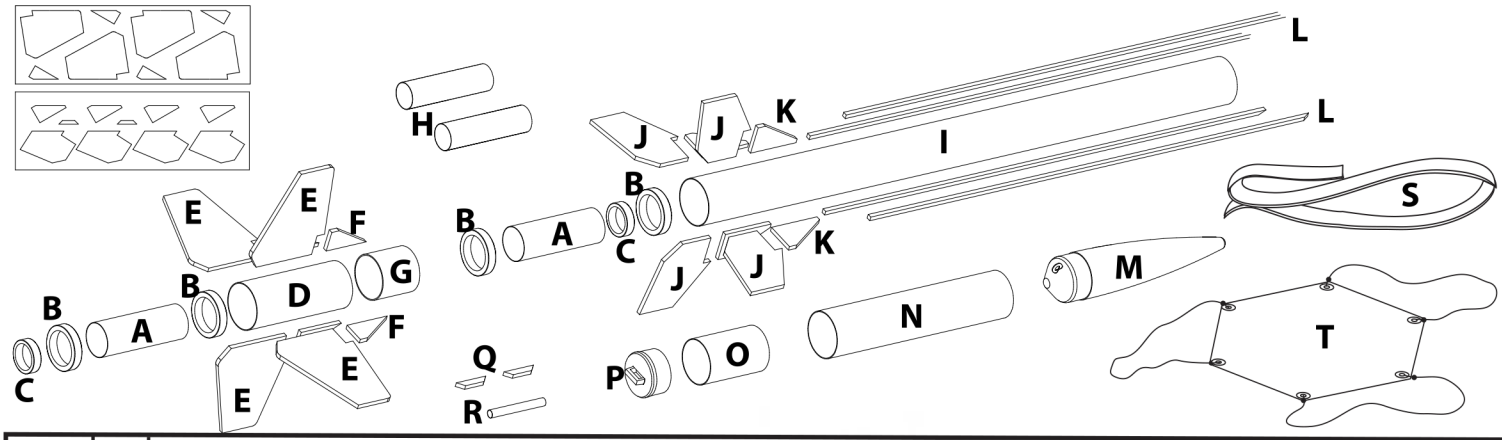

Part Piezas Pièce	Qty Ctd. Qté	Description Descripción Description	Part Number Número de la Pieza N° de pièce
A	2	Engine Mount Tube /T ubo del Soporte del Motor / Tube bâti moteur	030362
B	4	Green Centering Ring / Aro Verde Centrador / Anneau de centrage vert	030166-2
C	2	Engine Block / Bloque del Motor / Bloc-moteur	030164-2
D	1	Body Tube 3.25" (8.3 cm) / Tubo del Cuerpo de 8.3 cm / Tube du corps de 8,3 cm	030392
E	4	Laser Cut Balsa Fins / Aletas de Balsa cortadas con laser / Ailerons en balsa coupés au laser	066234
F	4	Laser Cut Balsa / Balsa cortada con laser / Balsa coupé au laser	066234
G	1	Red Stage Coupler / Acoplador de Etapa Roja / Pièce d'accouplement d'étages rouge	030175-5
H	2	Yellow Spacer Tube / Tubo Separador Amarillo / Tube d'espacement jaune	035004
I	1	Body Tube 18" (45.7 cm) / Tubo del Cuerpo de 45.7 cm / Tube du corps de 45,7 cm	030382
J	4	Laser Cut Balsa Fins / Aletas cortadas con laser / Ailerons en balsa coupés au laser	066235
K	4	Laser Cut Balsa / Balsa cortada con laser / Balsa coupé au laser	066235
L	4	Hardwood Strips / Tiras de madera dura / Bandes en bois franc	032074
M	1	Plastic Nose Cone / Cono de plástico de la nariz / Nez conique en matière plastique	071075
N	1	Body Tube 6" (15.2 cm) / Tubo del cuerpo de 15.2 cm / Tube du corps de 15,2 cm	030626
O	1	Tube Coupler Black / Acoplador del Tubo Negro / Pièce d'accouplement de tubes noire	031795
P	1	Plastic Insert / Inserción de Plástico / Pièce encastrée en matière plastique	066337
Q	2	Laser cut Launch Lug Standoff / Separador de la agarradera de lanzamiento cortada con laser / Pièce d'écartement de cosse de lancement coupée au laser	066235
R	1	Launch Lug / Agarradera de Lanzamiento / Cosse de lancement	038166
S	1	Shock Cord / Cuerda de Tensión / Sandow	038369
T	1	Parachute / Paracaídas / Parachute	035802
	1	Waterslide Decal (not shown) / Calcomanía de Tobogán de Agua (no ilustrada) / Décalcomanie par glissement à l'eau (non représentée)	066236

SUPPLIES / MATERIALES / FOURNITURES

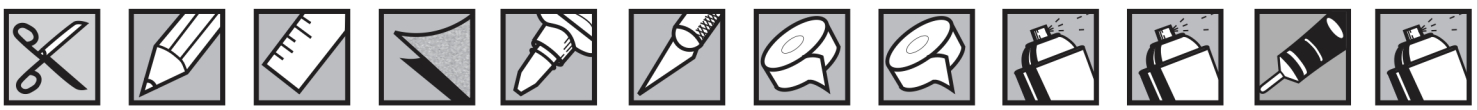

SCISSORS
TIJERAS
CISEAUX

PENCIL
LÁPIZ
CRAYON

RULER
REGLA
RÈGLE

FINE SANDPAPER / LIJA FINA/ PAPIER ABRASIF FIN

CARPENTER'S GLUE/ PEGAMENTO DE CARPINTERO/ COLLE À BOIS

MODELING KNIFE/ NAVAJA DE PRECISIÓN/ COUTEAU DE MODELAGE

MASKING TAPE/ CINTA ADHESIVA PROTECTORA/ RUBAN-CACHE

CLEAR TAPE/CINTA ADHESIVA TRANSPARENTE /RUBAN ADHÉSIF INCOLORE

PRIMER (WHITE)/ BASE DE PINTURA (BLANCA)/ APPRÊT (BLANC)

CLEAR COAT (OPTIONAL)/ CAPA DE PINTURA TRANSPARENTE (OPCIONAL)/ COUCHE DE PEINTURE INCOLORE (OPTIONNEL)

PLASTIC CEMENT/ CEMENTO PLÁSTICO/COLLE À MATIÈRE PLASTIQUE

PAINT (WHITE), (GRAY), (GOLD)/PINTURA (BLANCA, GRIS, DORADA)/PEINTURE (BLANCHE, GRISE, DORÉE)

TUBE MARKING GUIDE & SHOCK CORD MOUNT / GUÍA PARA HACER EL TUBO & SOPORTE DE LA CUERDA DE TENSIÓN / GUIDE DE MARQUAGE DU TUBE ET MONTAGE DU SANDOW

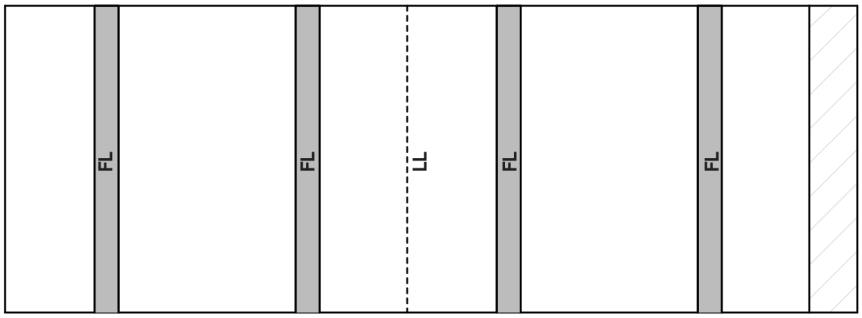

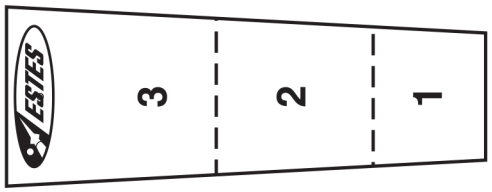

Make a copy if you want to keep instructions. / Tomar una copia si se desea guardar las instrucciones. / Faites une copie si vous voulez garder les instructions.

PREPARE FINS (BOOSTER STAGE) / PREPARAR LAS ALETAS (PRIMERA ETAPA) / PRÉPARER LES AILERONS (ETAGE DE SOUTIEN)

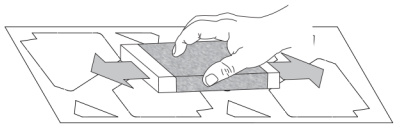

1. Sand both sides. / Lijar ambos lados. / Poncer les deux côtés

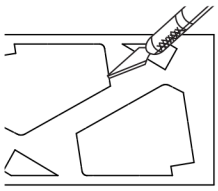

2.

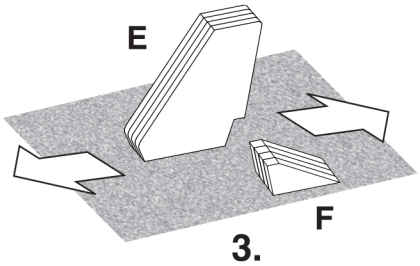

3.

ROUND LEADING EDGES
REDONDEAR LOS BORDOS DE ENFRENTE
ARRONDIR LES BORDS D'ATTAQUE

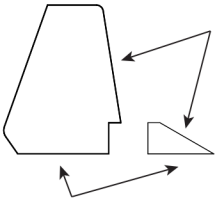

DO NOT ROUND ROOT EDGES
NO REDONDEAR LOS BORDOS DE LA BASE
NE PAS ARRONDIR LES BORDS DE FIXATION

ASSEMBLE ENGINE MOUNT (BOOSTER STAGE) / ENSAMBLAJE DEL SOPORTE DEL MOTOR (PRIMERA ETAPA) / ASSEMBLER LE BÂTI MOTEUR (ETAGE DE SOUTIEN)

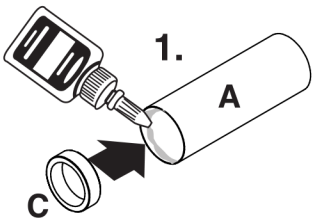

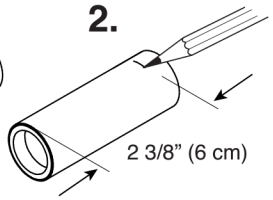

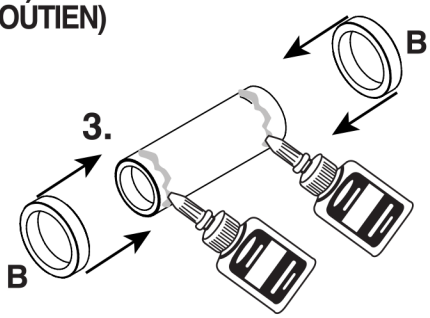

4. Let dry
Dejar secar
Laisser sécher

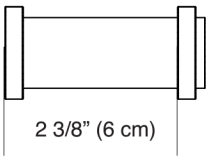

TUBE MARKING (BOOSTER STAGE) / COMO HACER EL TUBO (PRIMERA ETAPA) / MARQUAGE DU TUBE (ETAGE DE SOUTIEN)

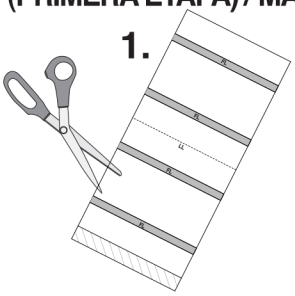

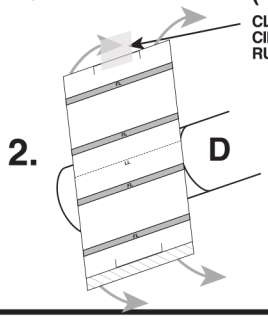

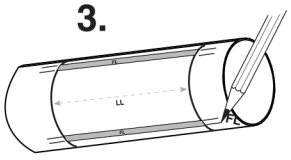

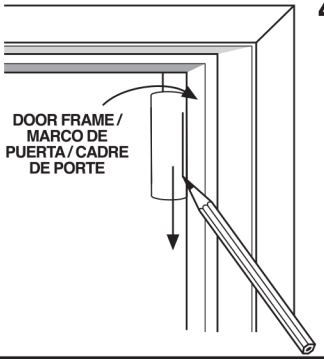

4.
Use door frame to extend all lines. Remove guide and save.

Usar el marco de la puerta para extender todas las líneas. Quitar la guía y guardarla.

Utiliser un cadre de porte pour tirer tous les traits. Retirer le guide et le mettre de côté.

ATTACH FINS (BOOSTER STAGE) / PEGAR LAS ALETAS (PRIMERA ETAPA) / ATTACHER LES AILERONS (ETAGE DE SOUTIEN)

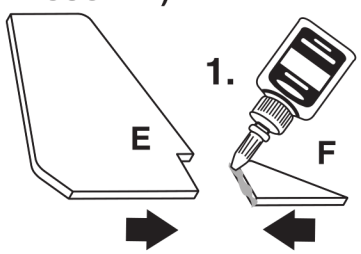

Apply thin layer of glue. Let dry 1 minute. Apply second layer.

Poner una capa delgada de pegamento. Dejar secar durante 1 minuto. Poner una segunda capa.

Poser une fine couche de colle. Laisser sécher 1 minute. Poser une deuxième couche.

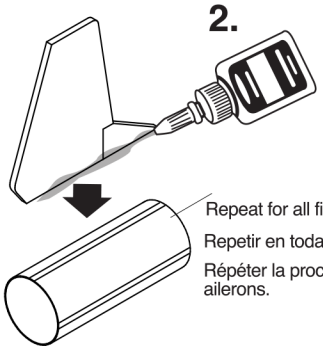

Repeat for all fins.

Repetir en todas las otras aletas.

Répéter la procédure pour tous les ailerons.

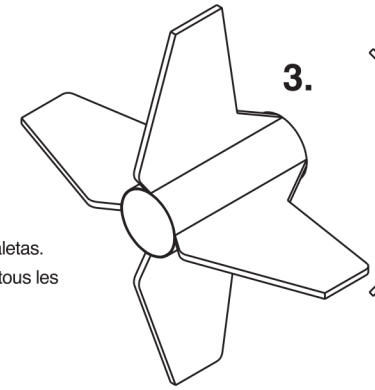

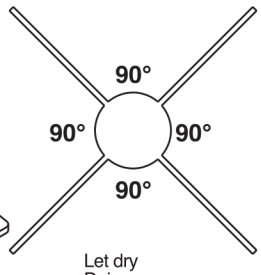

Let dry
Dejar secar
Laisser sécher

INSTALL BOOSTER ENGINE MOUNT / INSTALAR LA EXTENSIÓN DEL SOPORTE PARA EL MOTOR / INSTALLER L'EXTENSION LA PREMIÈRE ETAGE LE BÂTI MOTEUR

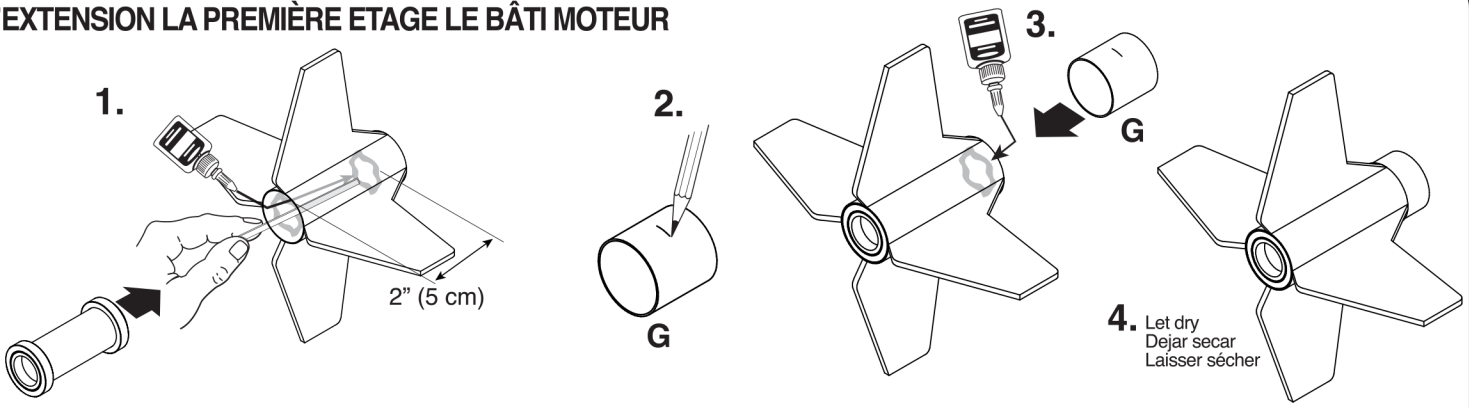

PREPARE FINS (SECOND STAGE) / PREPARAR LAS ALETAS (SEGUNDA ETAPA) / PRÉPARER LES AILERONS (DEUXIÈME ÉTAGE)

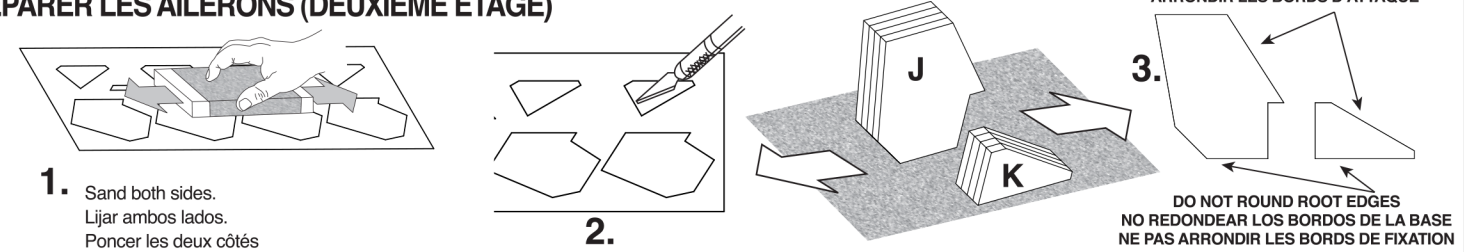

ASSEMBLE ENGINE MOUNT (SECOND STAGE) / ENSAMBLAJE DEL SOPORTE DEL MOTOR (SEGUNDA ETAPA) / ASSEMBLER LE BÂTI MOTEUR (DEUXIÈME ÉTAGE)

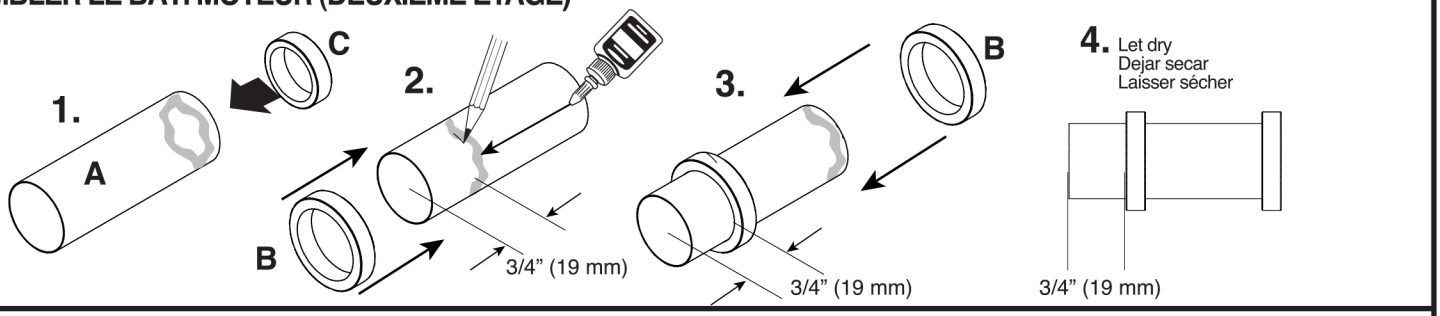

TUBE MARKING (SECOND STAGE) / COMO HACER EL TUBO (SEGUNDA ETAPA) / MARQUAGE DU TUBE (DEUXIÈME ÉTAGE)

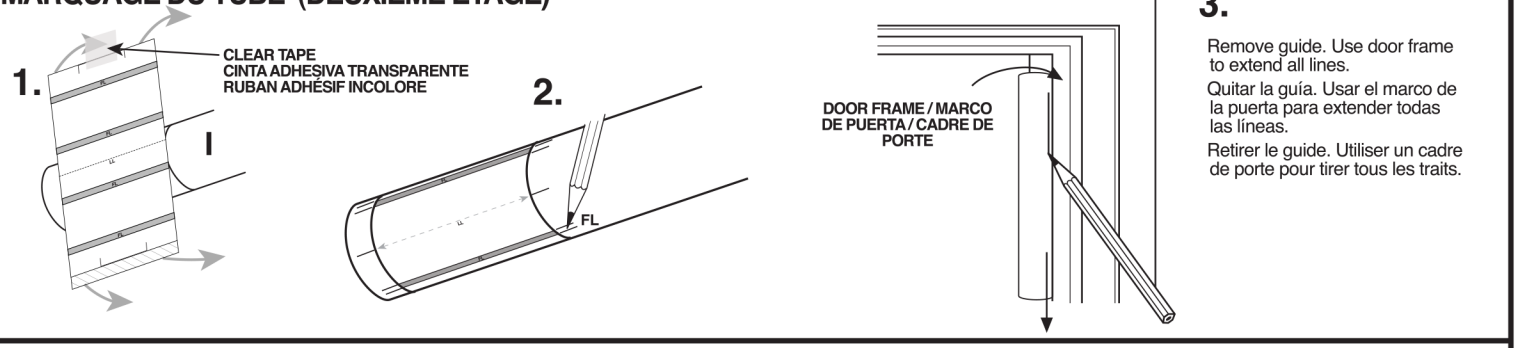

ATTACH FINS (SECOND STAGE) / PEGAR LAS ALETAS (SEGUNDA ETAPA) / ATTACHER LES AILERONS (DEUXIÈME ÉTAGE)

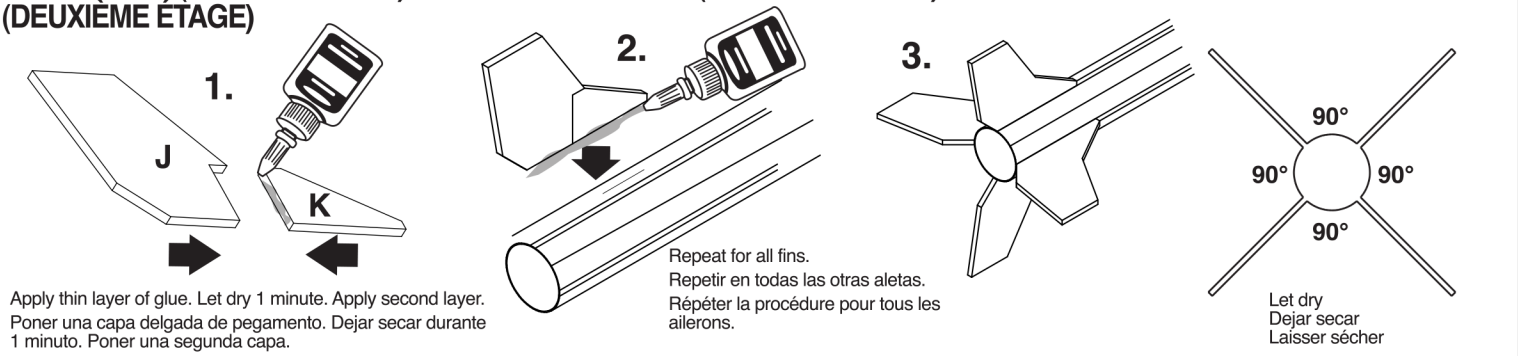

ATTACH HARDWOOD STRIP (SECOND STAGE) / PEGAR LAS TIRAS DE MADERA DURA (SEGUNDA ETAPA) / FIXER LA BANDE EN BOIS FRANC (DEUXIÈME ÉTAGE)

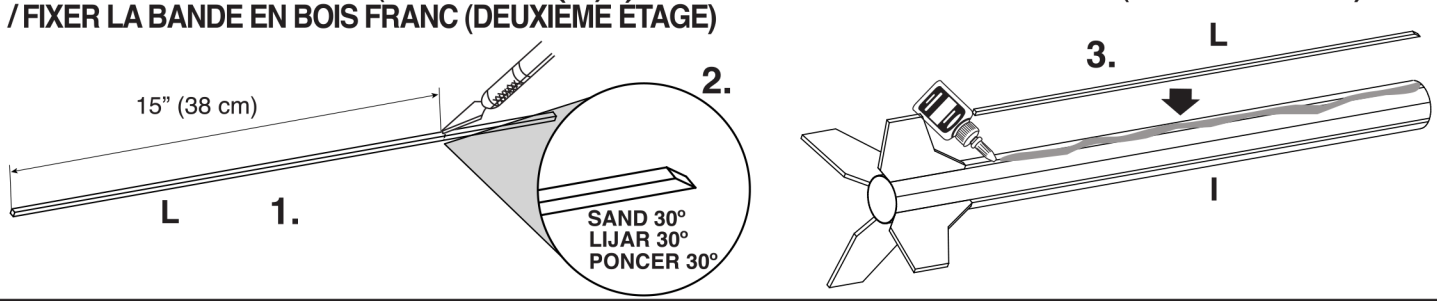

LAUNCH LUG ATTACHMENT (SECOND STAGE) / PEGAR LA AGARRADERA DE LANZAMIENTO (SEGUNDA ETAPA) / FIXER LA COSSE DE LANCEMENT (DEUXIÈME ÉTAGE)

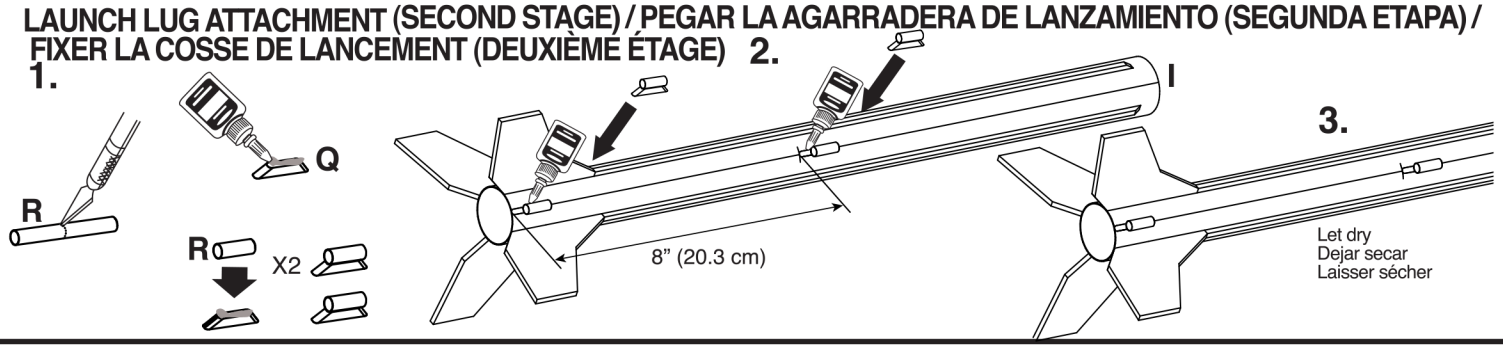

INSTALL ENGINE MOUNT (SECOND STAGE) / INSTALAR EL SOPORTE PARA EL MOTOR (SEGUNDA ETAPA) / INSTALLER LE BÂTI MOTEUR (DEUXIÈME ÉTAGE)

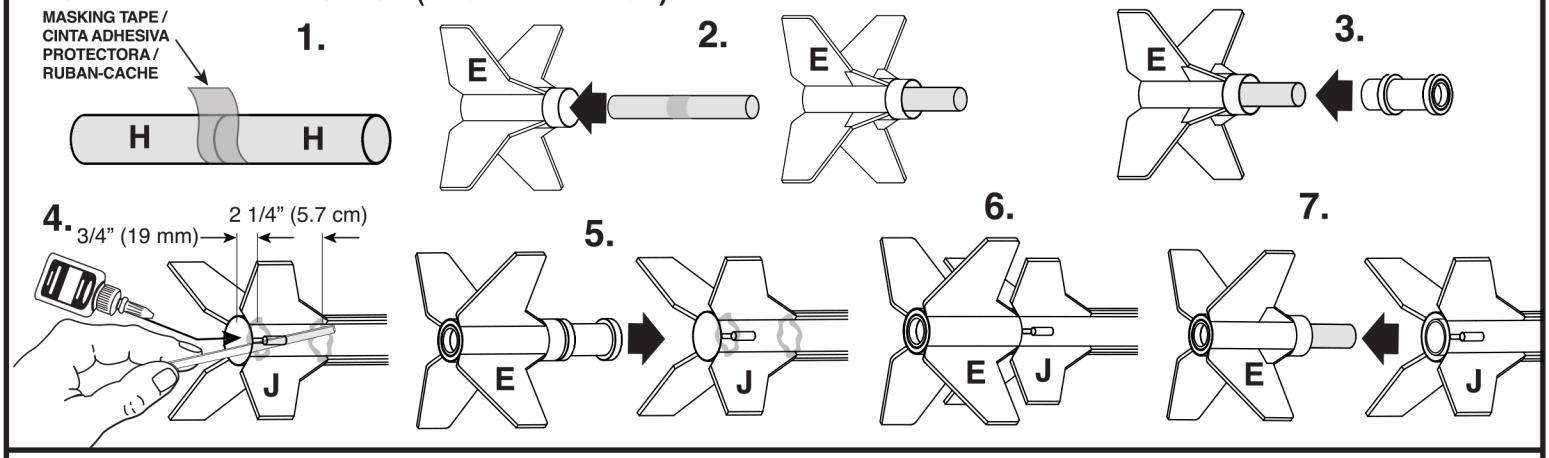

ASSEMBLE NOSE CONE / ENSAMBLAR EL CONO DE LA NARIZ / ASSEMBLER LE NEZ CONIQUE

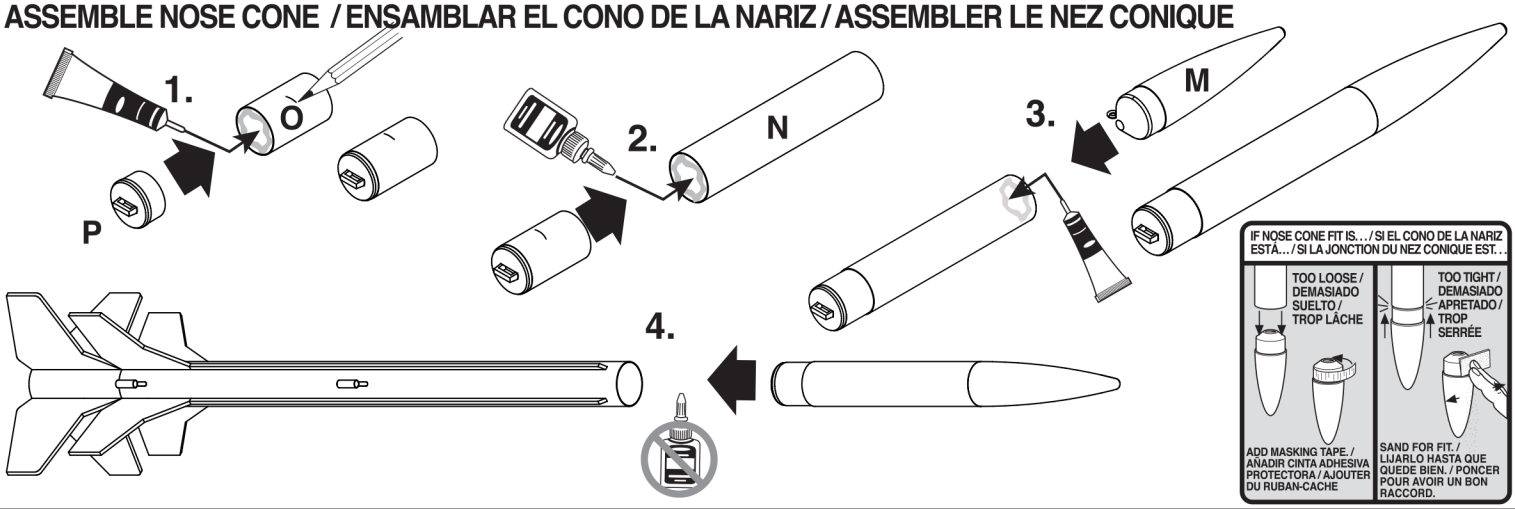

INSTALL SHOCK CORD / INSTALAR LA CUERDA DE TENSIÓN / INSTALLER LE SANDOW

Hold until set.
Sostener hasta que se endurezca.
Tenir jusqu’à obtenir une bonne assise

PREPARE RECOVERY SYSTEM / PREPARAR EL SISTEMA DE RECUPERACIÓN / PRÉPARER LE SYSTÈME DE RÉCUPÉRATION

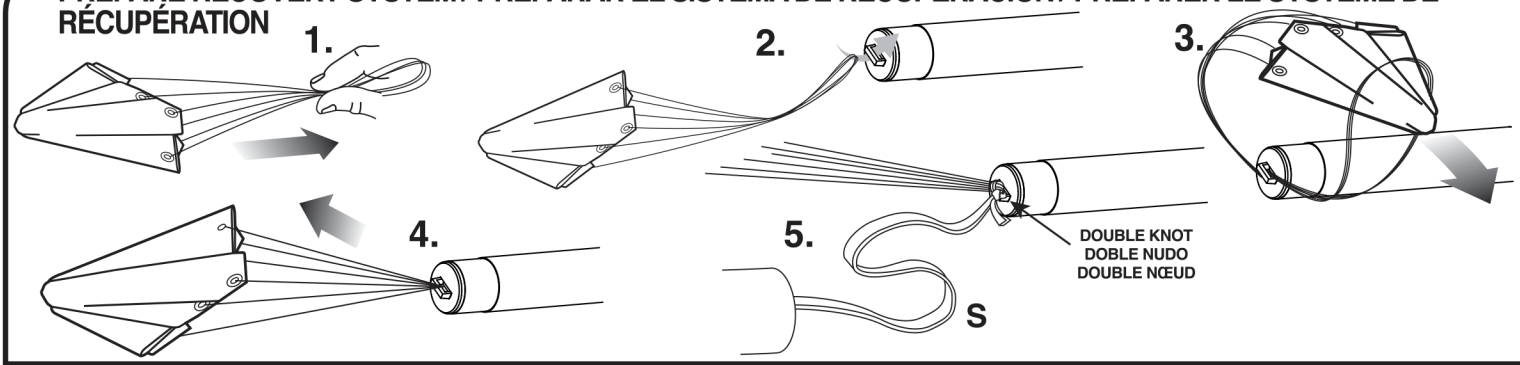

PREPARE FLIGHT RECOVERY / PREPARAR LA RECUPERACIÓN DE VUELO / PRÉPARER LA RÉCUPÉRATION DU VOL

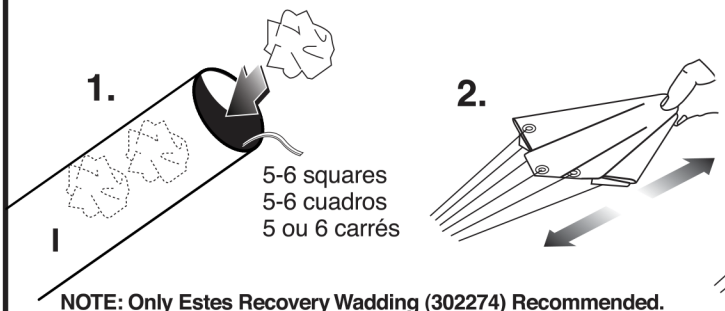

NOTE: Only Estes Recovery Wadding (302274) Recommended.
NOTA: Se recomienda únicamente la Guata de Recuperación de Estes (302274)
REMARQUE: Le rembourrage de récupération Estes (302274) est le seul recommandé.

NOTE: Recovery wadding and parachute must slide easily into body tube. If too tight, redo.
NOTA: La guata de recuperación y el paracaídas deben deslizarse con facilidad dentro del tubo. Si están muy apretados, vuélvelos a colocar.
REMARQUE: Le rembourrage et le parachute de récupération doivent coulisser facilement dans le tube du corps. Si c'est trop serré, recommencer.

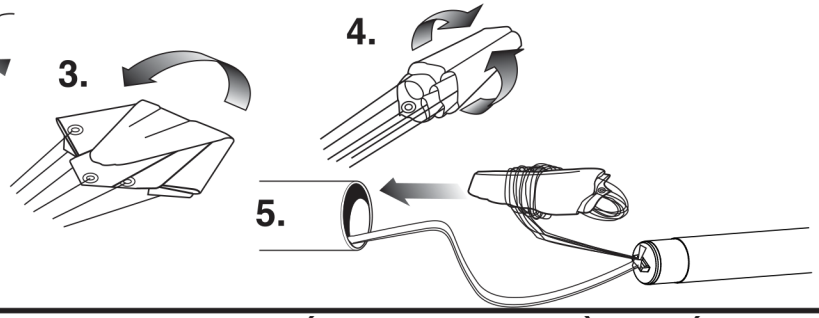

PREPARE TWO-STAGE ENGINE / PREPARAR EL MOTOR DE DOS ETAPAS / PRÉPARER LE MOTEUR À DEUX ÉTAGES

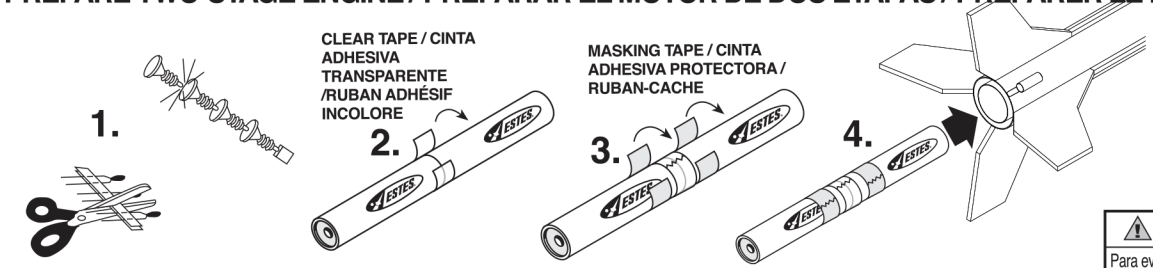

⚠ WARNING: FLAMMABLE

To avoid serious injury, read instructions & NAR Safety Code included with engines. **PREPARE YOUR ENGINE ONLY WHEN YOU ARE OUTSIDE AT THE LAUNCH SITE PREPARING TO LAUNCH!** If you do not use your prepared engine, remove the igniter before storing your engine.

⚠ ADVERTENCIA: FLAMABLE

Para evitar lesiones graves, lee las instrucciones & los Códigos de Seguridad de la Asociación Nacional de Cohetes que se incluyen con los motores. **¡PREPARA TU MOTOR ÚNICAMENTE YA QUE TE ENCUENTRES AFUERA PREPARANDO EL LANZAMIENTO EN EL SITIO DE LANZAMIENTO!** Si no utilizas el motor ya preparado, quítale el encendedor antes de guardar el motor

⚠ AVERTISSEMENT: INFLAMMABLE

Pour éviter des blessures graves, lire les instructions et le code de sécurité N.A.R. (Association nationale de fuséologie, É.-U.) inclus avec les moteurs. **PRÉPARER VOTRE MOTEUR UNIQUEMENT LORSQUE VOUS ÊTES À L'EXTÉRIEUR, AU SITE DE LANCEMENT, PRÉPARANT LE LANCEMENT.** En cas de non utilisation d'un moteur préparé, enlever l'allumeur avant de ranger le moteur.

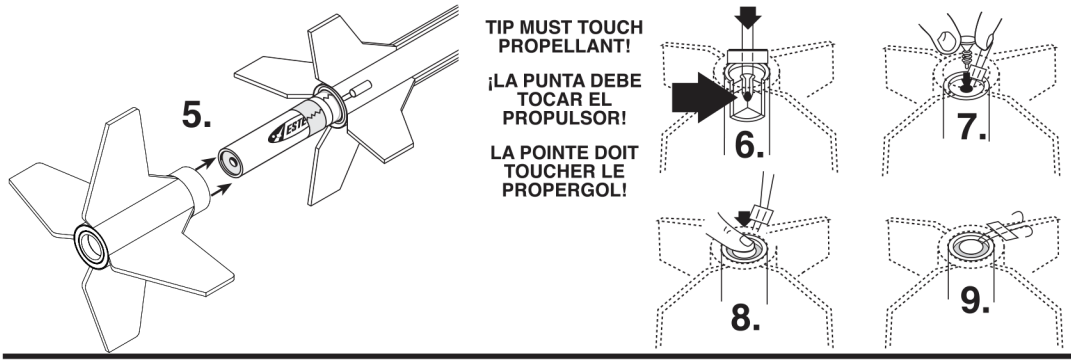

PAINT SCHEME / COMBINACIÓN DE PINTURA / SCHÉMA DE PEINTURE

1. Cut decals from sheet, trimming close to edge.
2. One at a time, place in warm water until decal curls and begins to relax.
3. Remove and position on rocket, sliding decal away from backing material.
4. Blot with clean paper towel. Let set overnight.
5. Optional; apply protective clear coat.

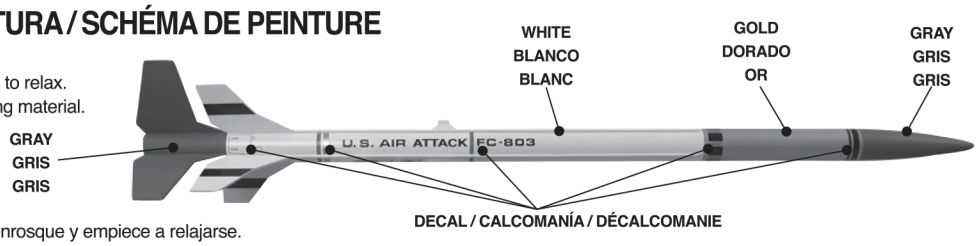

1. Cortar las calcomanías de la hoja, cortar cerca del bordo.
2. Una a la vez, poner en agua tibia hasta que la calcomanía se enrosque y empiece a relajarse.
3. Sacarla y colocarla en el cohete, deslizando la calcomanía para separarla del material de respaldo.
4. Secar con una toalla de papel limpia. Dejar secar durante la noche.
5. Opcional; poner una capa de pintura protectora transparente.

1. Découper les décalcomanies de la feuille, en coupant près du bord.
2. Une à la fois, placer les décalcomanies dans de l'eau tiède jusqu'à ce qu'elles se relèvent et commencent à se détendre.
3. Retirer la décalcomanie de la feuille et la placer sur la fusée, en la faisant glisser pour l'éloigner du matériau de support.
4. Sécher avec une serviette en papier propre. Laisser sécher toute la nuit.
5. Optionnel : appliquer une couche incolore de protection.

Spray rocket with white primer, let dry & sand. Repeat until rocket is smooth, then paint. Apply decals after paint is dry. OPTIONAL: Clear coat entire rocket when paint dries. / Rociar el cohete con base de pintura blanca, dejar secar & lijar. Repetir el proceso hasta que el cohete quede liso. Después pintar. OPCIONAL: Cuando la pintura se seque, cubrir todo el cohete con pintura transparente. / Vaporiser la fusée avec un apprêt blanc, laisser sécher et poncer. Répéter jusqu'à ce que la fusée soit lisse. Peindre ensuite. OPTIONNEL: Appliquer une couche de peinture incolore sur toute la fusée lorsque la peinture est sèche.

PREPARE SINGLE STAGE ENGINE /PREPARAR EL MOTOR DE UNA ETAPA / PRÉPARER LE MOTEUR À UNE SEULE ÉTAGE

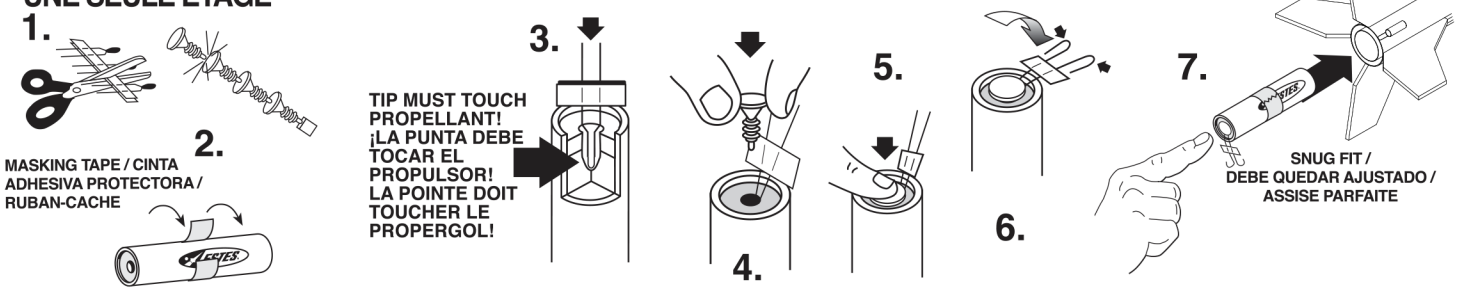

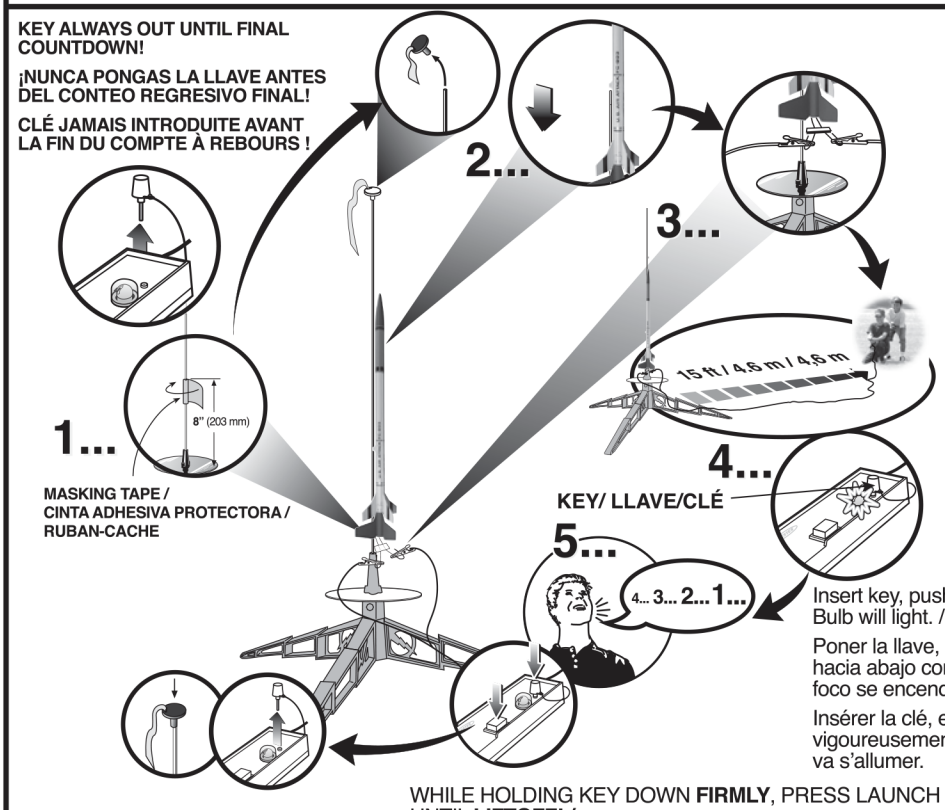

WHILE HOLDING KEY DOWN **FIRMLY**, PRESS LAUNCH BUTTON UNTIL **LIFTOFF! /**
¡MIENTRAS SOSTIENES LA LLAVE CON **FIRMEZA** HACIA ABAJO, OPRIME EL BOTÓN DE LANZAMIENTO HASTA QUE **DESPEGUE! /**
TOUT EN MAINTENANT **FERMEMENT** LA CLÉ ENFONCÉE, APPUYER SUR LE BOUTON DE LANCEMENT JUSQU'AU **DÉCOLLAGE!**

22
PAP

ESTES LAUNCH SUPPLIES NEEDED
(Sold Separately)
- Porta Pad® II Launch Pad
- Electron Beam™ Launch Controller
- Recovery Wadding (302274)
- Igniters (with engines)
- Igniter Plugs (with engines)
- Recommended Engines: Single Stage: C11-3 (First Flight), D12-5, D12-7
- Two Stage: Booster: C11-0 (First Flight), D12-0
- Upper: C11-5 (First Flight), C11-7, D12-5, D12-7

MATERIALES DE ESTES NECESARIOS PARA EL LANZAMIENTO
(Se venden por separado)
- Plataforma de Lanzamiento Porta Pad® II
- Controlador de Lanzamiento de Rayo de Electrones Electron Beam™
- Guata de Recuperación (302274)
- Encendedores (con motores)
- Encendedores con tapón asegurador (con motores)
- Motores Recomendados: Una Etapa: C11-3 (primer vuelo), D12-5, D12-7
- Dos Etapas: Apoyo: C11-0 (primer vuelo), D12-0
- Etapa Superior: C11-5 (primer vuelo), C11-7, D12-5, D12-7

FOURNITURES DE LANCEMENT ESTES NÉCESSAIRES
(Vendues séparément)
- Base de lancement Porta Pad® II
- Contrôleur de lancement Electron Beam®
- Rembourrage de récupération
- Allumeurs (avec les moteurs)
- Fiches d'allumeur (avec les moteurs)
- Moteurs recommandés: Un seul étage: C11-3 (premier vol), D12-5, D12-7
- Deux étages: Soutien: C11-0 (premier vol), D12-0
- Étage principal: C11-5 (premier vol), C11-7, D12-5, D12-7

PRECAUTIONS
PRECAUCIONES
PRÉCAUTIONS

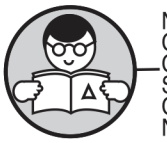

NAR Safety Code
Código de Seguridad NAR
Code de sécurité N.A.R.

NO DRY GRASS OR WEEDS
NO PASTO SECO O MALEZA
PAS D'HERBE OU DE MAUVAISES HERBES SÈCHES

PRE-LAUNCH CHECK For safety, never launch a damaged rocket. Check the rocket's body, nose cone and fins. Also, check the engine mount, recovery system and launch lug(s). Repair any damage before launching the rocket.
FLYING YOUR ROCKET Choose a large field (500 ft. [152 m] square) free of dry weeds and brown grass. The larger the launch area, the better your chance of recovering your rocket. Football fields and playgrounds are great. Launch only with little or no wind and good visibility. Always follow the National Association of Rocketry (NAR) SAFETY CODE.
MISFIRES TAKE THE KEY OUT OF THE CONTROLLER. WAIT ONE MINUTE BEFORE GOING NEAR THE ROCKET! Disconnect the igniter clips and remove the engine. Take the plug and igniter out of the engine. If the igniter has burned, it worked but did not ignite the engine because it was not touching the propellant inside the engine. Put a new igniter all the way inside the engine without bending it. Push the plug in place. Repeat the steps under Countdown and Launch.

REVISIÓN ANTES DEL LANZAMIENTO Por tu seguridad, nunca lances un cohete dañado. Revisa el cuerpo del cohete, el cono de la nariz y las aletas. También, revisa el soporte del motor, el sistema de recuperación y la(s) agarradera(s) de lanzamiento. Si hay algún daño, repáralo antes de lanzar el cohete.
PARA VOLAR EL COHETE Encuentra un campo grande (500 pies [152m] cuadrados) sin maleza o pasto café. Entre más grande sea el área de lanzamiento, más grandes serán las probabilidades de que recuperes tu cohete. Los campos de futbol y los parques son muy buenos. Lánzalo únicamente cuando haya muy poco viento o no haya viento y cuando haya buena visibilidad. Siempre sigue las instrucciones del Código de Seguridad de la Asociación Nacional de Cohetes (NAR por sus siglas en inglés)
FALLAS SACA LA LLAVE DEL CONTROLADOR. ¡ESPERA UN MINUTO ANTES DE ACERCARTE AL COHETE! Desconecta las pinzas del encendedor y quita el motor. Saca el tapón de seguridad y el encendedor del motor. Si el encendedor se quemó, funcionó pero no encendió el motor ya que no estaba tocando el propulsor de adentro del motor. Pon otro encendedor hasta adentro del motor sin doblarlo. Empujar el tapón de seguridad hasta ponerlo en su lugar. Repite los pasos indicados en Conteo Regresivo y Lanzamiento.

CONTRÔLE AVANT LANCEMENT Pour des raisons de sécurité, ne jamais lancer une fusée endommagée. Vérifier le corps, le nez conique et les ailerons de la fusée. Vérifier aussi le bâti moteur, le système de récupération et la ou les cosses de lancement. Réparer tout dommage avant de lancer la fusée.
VOL DE LA FUSÉE Choisir un grand champ (152 m2) sans mauvaises herbes sèches ni herbe marron. Plus l'aire de lancement est grande, meilleures sont les chances de récupération de la fusée. Les terrains de football et terrains de jeux sont parfaits. Lancer seulement quand il y a peu ou pas de vent et une bonne visibilité. Toujours observer le CODE DE SÉCURITÉ de l'Association nationale de fuséologie (N.A.R., É.-U.).
RATÉS D'ALLUMAGE ENLEVER LA CLÉ DU CONTRÔLEUR. ATTENDRE UNE MINUTE AVANT DE S'APPROCHER DE LA FUSÉE! Déconnecter les pinces de l'allumeur et retirer le moteur. Retirer la fiche et l'allumeur du moteur. Si l'allumeur a brûlé, il a fonctionné mais n'a pas allumé le moteur parce qu'il ne touchait pas le propergol à l'intérieur du moteur. Placer un allumeur neuf dans le moteur sans le courber. Pousser la fiche en place. Répéter les étapes de compte à rebours et de lancement.

© 2010-2011 Estes-Cox Corp. All rights reserved. / Todos los derechos están reservados. / Tous droits réservés.

PN66237 (7-11)

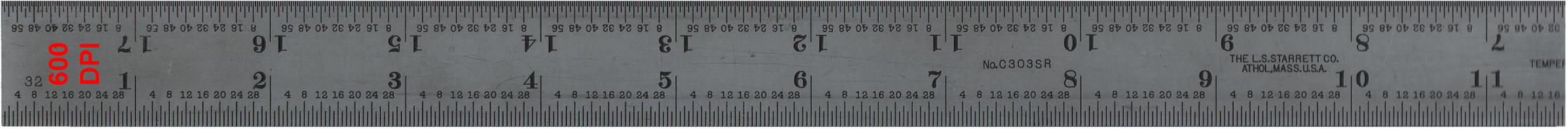
600 DPI
No.C303SR
THE L.S.STARRETT CO.
ATHOL,MASS.U.S.A.

1/8"

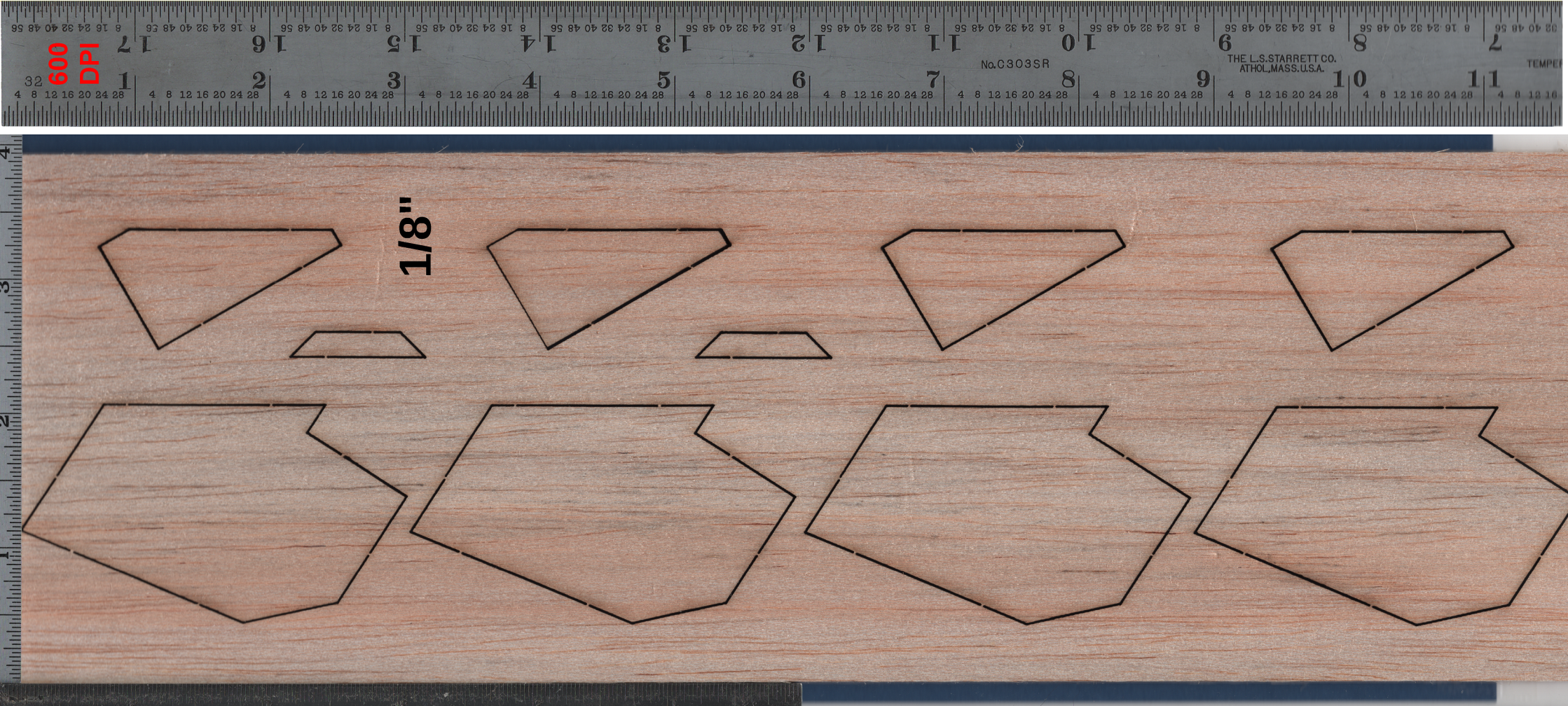
600 DPI
No.C303SR
THE L.S.STARRETT CO.
ATHOL,MASS.U.S.A.
1/8"

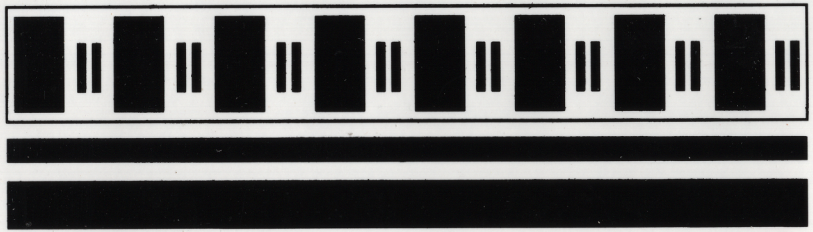

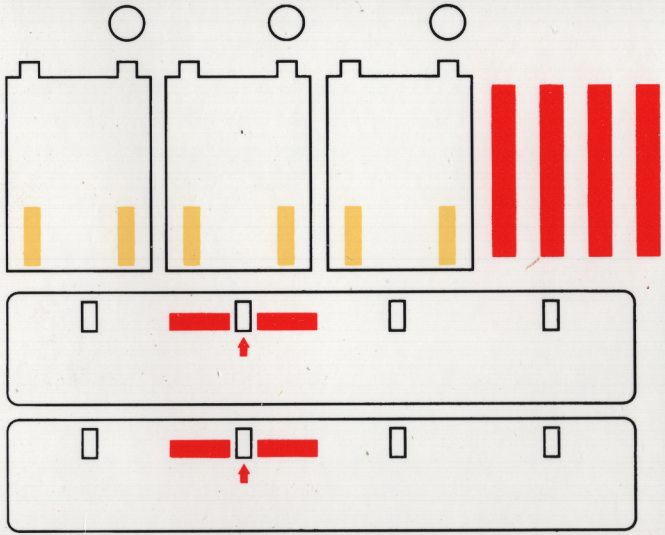

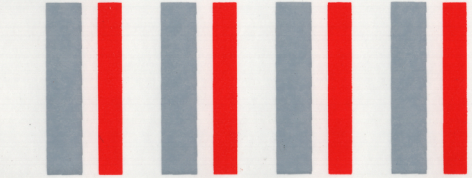

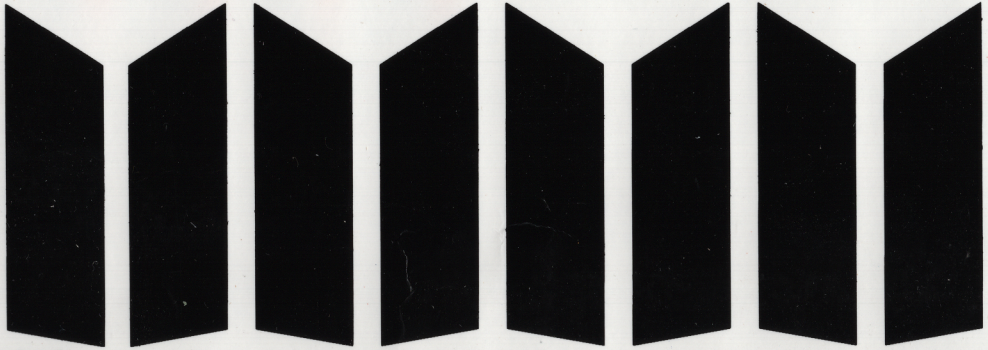

U.S. AIR ATTACK

U.S. AIR ATTACK

FC-803

FC-803

© 2011 Estes-Cox Corp. All rights reserved. / Todos los derechos están reservados. / Tous droits réservés.
Made in Guangdong, China / Hecho en Guangdong, China / Fabriqué à Guangdong, Chine PN066236 (3-11)

08/15/11

TUBE MARKING GUIDE & SHOCK CORD MOUNT / GUÍA PARA HACER EL TUBO & SOPORTE DE LA CUERDA DE TENSIÓN / GUIDE DE MARQUAGE DU TUBE ET MONTAGE DU SANDOW

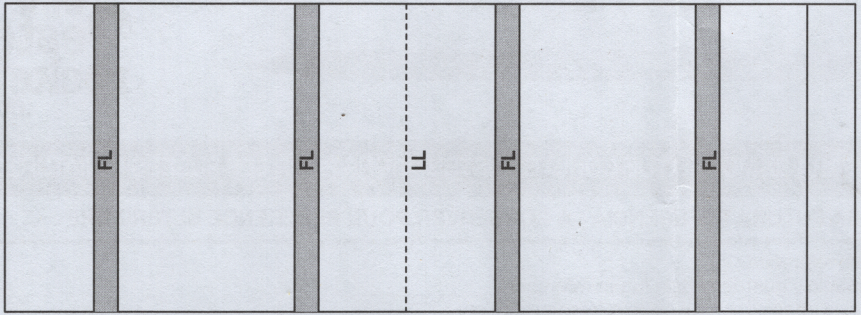

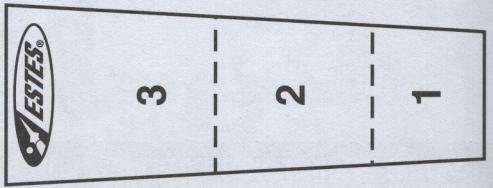

Make a copy if you want to keep instructions. / Tomar una copia si se desea guardar las instrucciones. / Faites une copie si vous voulez garder les instructions.

ATAQUE AÉREO DE EE.UU.

ATAQUE AÉREO DE EE.UU.

ATTAQUE AÉRIENNE É.-U.

ATTAQUE AÉRIENNE É.-U.

© 2011 Estes-Cox Corp. All rights reserved. / Todos los derechos están reservados. / Tous droits réservés.
Made in Guangdong, China / Hecho en Guangdong, China / Fabriqué à Guangdong, Chine PN66450 (7-11)

600 DPI

PARTS LIST KIT N0. 3219 - Air Commander								
Quantity	Description	Type	Number	Details1	Details2	Details3	Details4	Comment
2	PAPER BODY TUBE	BT-50J	30362	2.75" long	0.950" ID	0.976" OD	0.013" wall	Glassine
4	CENTERING RINGS	AR-5055	30166-2	0.977" ID	1.27" OD	0.25" long	BT-50 in BT-55	Green
2	ADAPTER RING	AR-2050	30164-2	1/4" long	0.737" ID	.949" OD	0.106" wall	Green
1	PAPER BODY TUBE	BT-55(3.25)	30392	3.25" long	1.283" ID	1.325" OD	0.021" wall	Glassine
4	Laser Cut Balsa Fins	BFS-40	Laser Cut 66234	4" wide	12" long	1/8" thick	0.125	Scan
4	Laser Cut Balsa							Scan
1	STAGE COUPLER	JT-55C	30175-5	1.25" ID	1.28" OD	1.25" long	fits BT-55	Red
2	SPACER TUBE (18 mm)	N/A	35004	2.75" long	0.708" OD	0.65" ID	0.01" wall	Yellow
1	PAPER BODY TUBE	BT-55	30382	18" long	1.283" ID	1.325" OD	0.021" wall	Glassine
4	Laser Cut Balsa Fins	BFS-40	Laser Cut 66235	4" wide	12" long	1/8" thick	0.125	Scan
4	Laser Cut Balsa							Scan
2	Laser cut Lug Standoff							Scan
4	Hardwood Strip	N/A	32074	1/8" square	18" long			Basswood
1	PLASTIC NOSE CONE	PNC-55AO	71075	5.0" long	1.325" dia.	0.5" shoulder	BT-55	Blow molded
1	PAPER BODY TUBE	BT-55(6)	30626	6" long	1.283" ID	1.325" OD	0.021" wall	White
1	STAGE COUPLER	JT-55C	31795	1.25" ID	1.28" OD	2" long	fits BT-55	Black
1	Plastic Insert	PNC-55(I)	66337	0.64" total length not counting shock cord attachment	1.26" OD 1.22" Insert OD	0.5" insert length	White injection molded	fits loosely in JT-55C
1	LAUNCH LUG	LL-12	38166	5/32" ID	1/8" rod	2" long		Mylar
1	Shock Cord	SC-2(18)	38369	1/4" wide	18" long			Rubber
1	Parachute	PK-18	35802	18" dia.	18" x 6 Shrouds		Blu/Wht	Preassembled
1	Decal	KD-3219	66236	4.5" wide	9" long	Blk, Red, Yel, Gry	Waterslide	Scan
1	Non-US script Decal	N/A	66450	2.375" wide	4.5" long	Blk	Waterslide	Scan

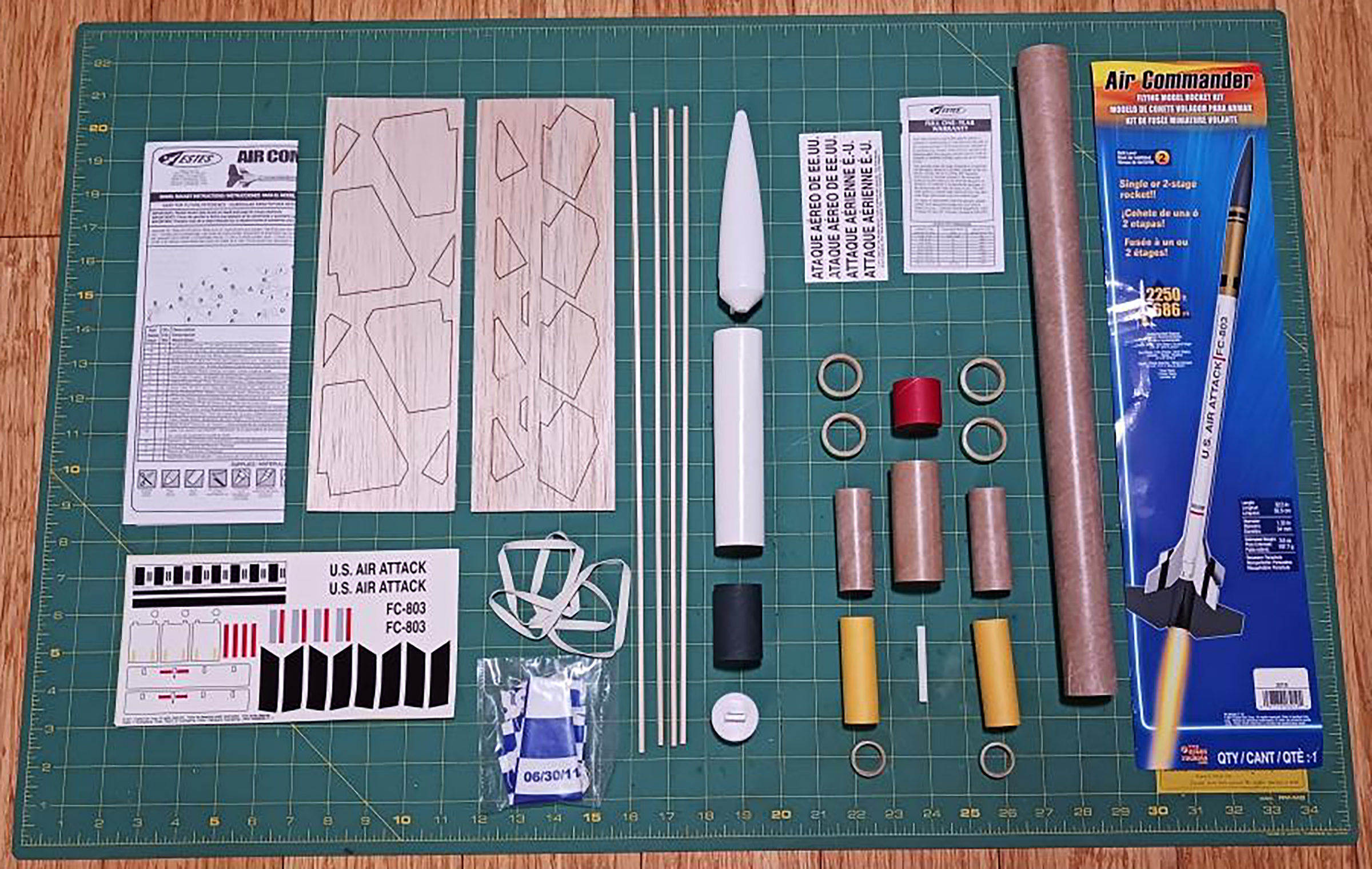
Air Commander
Single or 2-stage rocket!!
¡Cohete de una ó 2 etapas!
Fusée à un ou 2 étages!
2250 ft
686 m
U.S. AIR ATTACK FC-803
QTY / CANT / QTÉ : 1
ATAQUE AÉREO DE EE.UU.
ATAQUE AÉREO DE EE.UU.
ATTAQUE AÉRIENNE É.-U.
ATTAQUE AÉRIENNE É.-U.
U.S. AIR ATTACK
U.S. AIR ATTACK
FC-803
FC-803
06/30/11

ESTES
Air Commander
FLYING MODEL ROCKET KIT
MODELO DE COHETE VOLADOR PARA ARMAR
KIT DE FUSÉE MINIATURE VOLANTE
2
Single or 2-stage rocket!!
¡Cohete de una ó 2 etapas!
Fusée à un ou 2 étages!
2250 ft
686 m
U.S. AIR ATTACK FC-803
Length: 32.5 in
Longitud: 82.5 cm
Longueur:
Diameter: 1.33 in
Diámetro: 34 mm
Diamètre:
Estimated Weight: 3.8 oz
Peso Estimado: 107.7 g
Poids estimé:
Recovery: Parachute
Recuperación: Paracaídas
Récupération: Parachute
3219
www.estesrockets.com
QTY / CANT / QTÉ

ESTES
www.estesrockets.com

Air Commander™

FLYING MODEL ROCKET KIT
MODELO DE COHETE VOLADOR PARA ARMAR
KIT DE FUSÉE MINIATURE VOLANTE

Skill Level
Nivel de habilidad
Niveau de dextérité **2**

Single or 2-stage rocket!!

¡Cohete de una ó 2 etapas!

Fusée à un ou 2 étages!

2250 ft
686 m

Recommended Engines
Motores Recommendados
Moteurs recommandés

Single Stage / Una Etapa / Un seul étage:
C11-3*, D12-5, D12-7

Two Stage / Dos Etapas / Deux étages:
Booster / Apoyo / Soutien:
C11-0*, D12-0

Upper / Etapa Superior / Étage principal:
C11-5*, C11-7, D12-5, D12-7

* First Flight
* Primer Vuelo
* premier vol

Length: / Longitud: / Longueur:	32.5 in / 82.5 cm
Diameter: / Diámetro: / Diamètre:	1.33 in / 34 mm
Estimated Weight: / Peso Estimado: / Poids estimé:	3.8 oz / 107.7 g

Recovery: Parachute
Recuperación: Paracaídas
Récupération: Parachute

08/15/11

3219

0 47776 03219 4

PN 66238 (7-11)
© 2011 Estes-Cox Corp. All rights reserved. Color of product may vary. / Todos los derechos reservados. El color del producto puede variar. / Tous droits réservés. La couleur du produit peut varier.

www.estesrockets.com

QTY / CANT / QTÈ : 1